EASY **HBB 724 G**

Horno a Gas Estático con Grill Eléctrico

Capacidad
de 72L

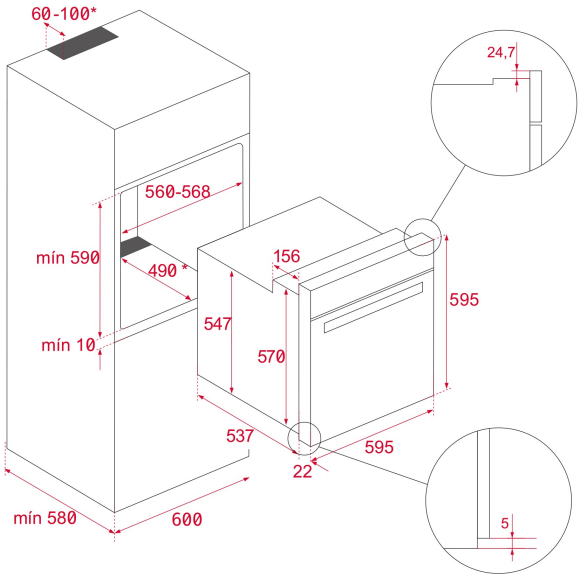

REFERENCIA

REF: 111050003 EAN: 8434778008463

CARACTERÍSTICAS

Acero inoxidable con antihuella
Acabado reflex en puerta
2 funciones de cocinado
Capacidad: 72/77L (neto/bruto)
Mandos de perillas
Timermecánico: 120 minutos
Grill eléctrico: 1,567 W
Iluminación halógena en el interior
Puerta de doble cristal
Ventilación tangencial
Seguridad por termopar integrada en el quemador
Termostato para control de temperatura
Encendido electrónico integrado en la perilla
Quemador de gas:
1 quemador: 2,350 W (8,460 BTU)
Tipos de gas: LP (butano/propano) o natural
Esmalte interior CrystalClean®
Guías cromadas con tope antivuelco con cinco alturas de cocinado
Parrilla cromada
Bandeja profunda con esmalte CrystalClean®, especial para asados
Potencia nominal máxima (gas): 2,350 W (8,460 BTU)
Potencia nominal máxima (eléctrica): 1,610 W
Voltaje: 127 V~
Frecuencia: 50/60 Hz
Peso: 28 kg
Dimensiones
Cavidad (Alto/Ancho/Fondo): 342/475/441 mm
Exterior (Alto/Ancho/Fondo): 595/595/565 mm

DIMENSIONES

Altura del producto (mm): 595
Anchura del producto (mm): 595
Profundidad del producto (mm): 543+22
Longitud del producto (mm):
Peso del producto (Kg): 41

ESPECIFICACIONES TÉCNICAS

Clase de eficiencia energética: A+
Tasa de potencia (V): 127
Frecuencia (Hz): 50/60
Potencia nominal máxima (W): 1.443

COLORES

111050003 Acero inoxidable - Reflex

111050001 Inox